LD.C3S

Egymotoros vezérlőelektronika tengelyvég és ablakmozgató motorokhoz
Telepítési útmutató

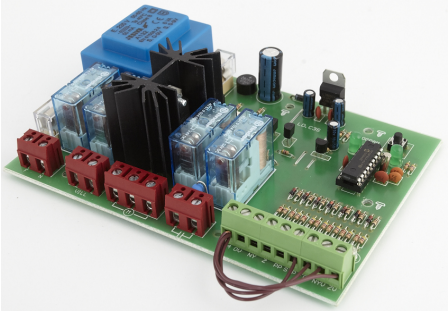

Kérjük az útmutatót figyelmesen olvassa el, mert helytelen beüzemelés esetén a gyártó és forgalmazó cég nem vállal felelősséget!

Panelrajz:

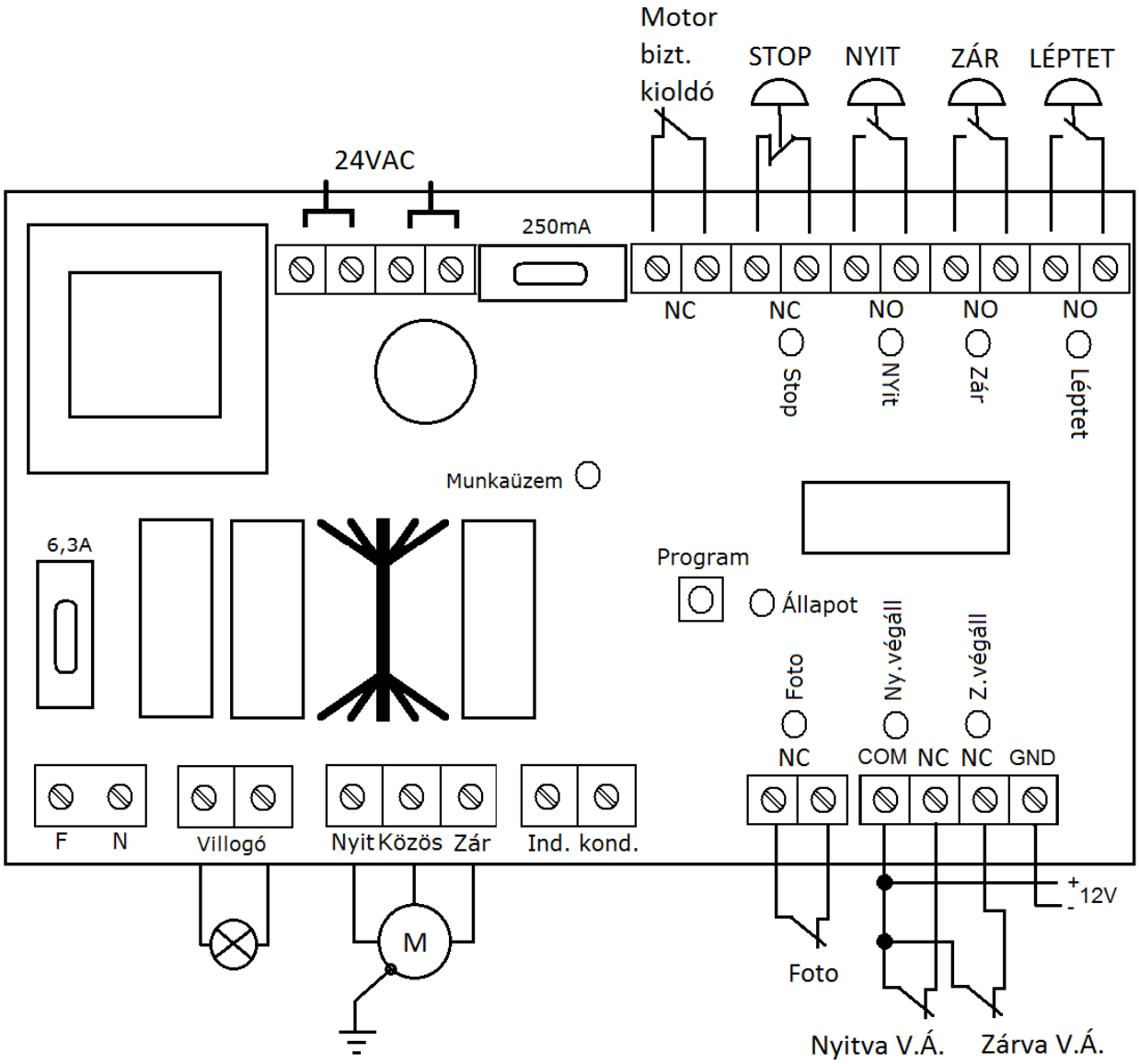

NYÍLÁSZÁRÓ AUTOMATIZÁLÁSI NAGYKERESKEDELMI KFT.
1044 Budapest, Óradna utca 4. • www.overgate.hu • info@overgate.hu
Tel: +36-1-320-3826, +36-1-238-0502 • Fax: +36-1-349-1107

Műszaki adatok:
Tápfeszültség: .....240Vac max.
Kapcsolt áram:.....6A induktív 12A Ohmos
Bemenetek:.....Nyit, zár, PP, Foto, Stop, Nyitás és Zárás végállás
Teljesítmény felvétel: 2-4W
Segédkimenet:.....24V 250mA
Rádió:.....nincs
Időzítések: .....nyitás, zárás idő: 1-255mp
Auto visszazárási idő.....3-255mp
Időlépték: .....másodperc alapú
Beállítás:.....digitális, nyomógombról történik.
Funkció:.....Ember jelenléte funkció irányonként (nyomva tartás) vagy automata
Indítókondenzátor .....max. 25uF 450V

Felszerelés:

1, Vegye ki az elektronikát a dobozból, majd a doboz oldalára készítsen furatokat a vezetékeknek, helyezze a tömszelencéket
2, Szerelje fel a dobozt a megfelelő helyre, úgy, hogy a motorhoz szükséges kábel a lehető legrövidebb legyen.
3, Helyezze vissza a panelt a dobozba, majd kösse be a vezetékeket.
4, Használjon tömszelencét, vagy gumigyűrűt a vezetékek dobozon való átvezetésére.

- **Használjon sodrott erű kábelt a könnyebb szerelés érdekében.**
- **Minden elektromos kötést feszültségmentes állapotban szabad elvégezni.**
- **Beüzemelés előtt győződjön meg arról, hogy a motor elakadás nélkül mozog.**

Gondos felszerelés esetén nem igényel karban tartást. Ne használjon ecetsavas tömítőanyagokat, mert a savgőz kárt tehet az elektronikában.

A vezérlés nem igényli a védőföldelést. Csak a motort földelje, amennyiben az földelendő!

Sorkapocs kiosztás:

Erősáramú sorkapocs:
F .....Fázis pont 230V
N .....Nulla pont 230V
Nyit .....Motor nyitás fázis
Közös.....Motor közös
Zár .....Motor zár fázis
Ind kond .....Indítókondenzátor bemenet, minden indításkor 2mp-ig rákapcsolódik a motorra.

Gyengeáramú sorkapocs:
24VAC.....Segédtápfeszültség, 24V dc 250mA (pl. 1-2 pár infrasorompó ellátására szolgál)
A sorkapocs pontok duplikálva állnak rendelkezésre.

NYit .....Nyit bemenet (NO) Óra, nyomógomb, társasház funkcióra. DEAD-MAN-nyitás.
Zár .....Zár bemenet (NO) Nyitott fotocella esetén stop bemenet lesz, DEAD-MAN-zárás.
PP .....Nyit-Stop-Zár-Stop bemenet (NO).DEAD-MAN-PP
COM-TILT.....Motor biztonsági kioldó NC
Stop .....Stop bemenet (NC)
Foto.....Fotocella bemenet (NC)
Nyit V.Á .....Nyitás végállás bemenet (NC) Bemenet a COM-hoz képest
Zár V.Á .....Zárás végállás bemenet (NC) Bemenet a COM-hoz képest
GND .....a végállások COM pontja és a GND pont közötti 12V 200mA egyenfeszültség

Beállítás:

Ügyeljen arra, hogy a motor zárt állapotba legyen. Nyomja le a „PROGRAM” gombot és tartsa lenyomva. A program LED villogása megszűnik, majd folyamatos fényre vált.
Engedje el a gombot.
A vezérlés nyitásba kezd, a zöld LED másodpercenként villan egyet. Ha a motor eléri a „NYV” bemenetre bekötött végállást, akkor a vezérlés leállítja a motor működését, számoljon rá még 5 mp-et és nyomja meg ismét a program gombot.
Amint elengedi a program gombot, a Program LED kettesével villog, ezzel az automatikus zárás idő kezdődik. Ha nem szeretne automatikus szünetidőt, két másodpercen belül nyomja meg ismét a program gombot.
Amint elengedi a program gombot, a vezérlés zárni kezd. A program LED hármasával villog, hagyja, hogy a motor elérje a véghelyzetét, vagy a zárás végállásra kötött végálláskapcsolót, ismét számoljon rá kb. 5 mp-et, és nyomja meg újra a program gombot.
Ezzel befejezte a tanítást.

A vezérlést nem lehet nullázni, csak újra tanítani, ezzel a régi beállítási időket illetve az automatikus szünetidőt módosíthatja, törölheti. Tehát ha utólag szeretné az automatikus szünetidőd bekapcsolni, újra kell tanítani a munkaidőket, csak a szünetidőt bele kell venni.

Ember jelenléte (Dead Man) funkció programozása:

Amennyiben a motor nyitási vagy zárási működési idejét 1mp-re programozza, ez a funkció lép életbe. Amelyik irányra programozza az 1mp-es munkaidőt, abban az irányban lesz aktív a funkció. Megengedett akár az automata mód nyitás irányba viszont zárás irányba nyomni kell folyamatosan a LE gombot.
Bármelyik irány 1mp-es munkaidő programozása kikapcsolja az automatikus visszazárást. Programozáskor a bevitt auto zárás időt nem kell figyelembe venni (akármennyi lehet, nem fog automatikusan visszazáródni a kapu).

A ledek jelzése:

Program LED:
Zöld LED másodperces villogása: alaphelyzet, a vezérlés bemenetei normál módban vannak.
Zöld LED fél másodperces villogása: nyitási fázis.
Zöld LED negyed másodperces villogása: szünetidő visszaszámolása.
Zöld LED nyolcad másodperces villogása: zárási fázis.
Zöld folyamatos jelzés: A bemenetek nem alapállapotban vannak
Munka LED:
Folyamatos fénnyel világít: a motorra tápfeszültség jut.

Működési logika:

A tanításkor több időt hagyjon a motor tényleges munkaidejénél, ez aszinkron motoroknál jelentkező változó terhelésből adódó sebességkülönbségek kiküszöbölésekor jelentkeznek.
Indítókondenzátort csak abban az esetben kössön be, ha a motor igényli azt. Az indítókondenzátort 2mp-ig köti a vezérlés a rendszerbe, és minden indulást ezzel végez.
Ha használja a visszazárási szünetidőt, akkor a beállított érték mindig elölről kezdődik, ha a fotocellán keresztül haladnak. Az automatikus zárás funkció leállítható, ha a PP bemenetre jelet kap vagy a stop kör megszakad.

Egygombos Ember jelenléte mód (PP-Dead Man):

Ha a fenti módon egy mp-re tanítja valamelyik munkaidőt, akkor a PP bemenet is alkalmas nyomva tartási módra. A PP gomb megnyomásakor a vezérlés mindig ellentétesen indul az előző mozgási művelethez képest, viszont a bekapcsolt funkció miatt nyomva kell azt tartani.

Problémák: - néhány jellegzetes hiba:

- A startjel hatására nem indul a motor:

Nincs meg a logikai feltétel, ellenőrizze a bemeneteket STOP, FOTO, Végállások stb. Indítóparancsok nem maradhatnak folyamatosak, nem világíthatnak folyamatosan a sorkapocs feletti kis zöld LED-ek. Pl.: beragadt indítógomb.

- Indításkor újra indul a rendszer:

Gyenge betáplálás, vezetékszakadás a betáp kábelben.

- A motor nem áll meg végállásra tanításkor, Triac zárlat, a vezérlés szervizt igényel.

Előzőleg rosszul bekötött motor, hibás, zárlatos kábel okozta következmény.

nem működik az infrasorompó: a vezérlés 250mA-es biztosítóját ellenőrizze, továbbá a kábelezést, valamint magát az infrasorompót.

Tippek:

Nyit és Zár gombok bemenetei: Amíg az egyik irány fel vagy le gombbot benyomja és nyomva tarja, addig a másik gomb hatástalan, a kapu folytatja az útját az előzőleg megnyomott gomb szerint.

A benyomott gomb leállítja az automatikus visszazárási időt is, beállított auto visszazárási idő esetén amíg a nyitás parancs aktív addig várakozik a vezérlés, az időzítés csak a nyitás gomb bemenet alaphelyzetbe kerülése után indul el. Ez a működési mód használható társasházi vagy óra üzemmódra is.

A zsinór vagy lánc meghúzásakor a STOP LED-nek ki kell aludnia, továbbá ha benyomja a STOP gombot akkor is ez kell történjen. Mielőtt elindítja a motort ezt ellenőrizze le!

Bemeneti LED jelzések:

STOP, FOTO és Végállás LED-ek NC bemenetek, amennyiben az NC kör érintkezik, a LED világít, alaphelyzetben pl. ha a kapu félig nyitott, a fotocella működik akkor minden LED világít. Működés alatt amelyik végálláshoz ér a kapu, az a LED elalszik.

A Nyit, Zár, és Léptet bemenetek indító bemenetek, alaphelyzetben sötétek. Amelyik parancsra rövidzárat kap, az a LED világít.